Pascal pump

气压驱动、超小型、高性能油泵

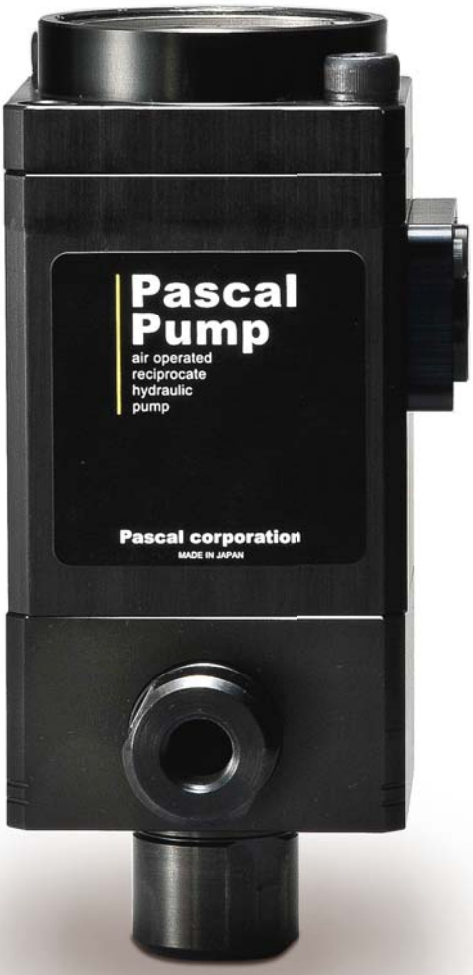

型号：**X63**

www.pascaleng.co.jp

Pascal pump

适用于高温潮湿的苛刻环境、具有可靠性和耐久性的超小型、高性能气压驱动油泵

PAT.

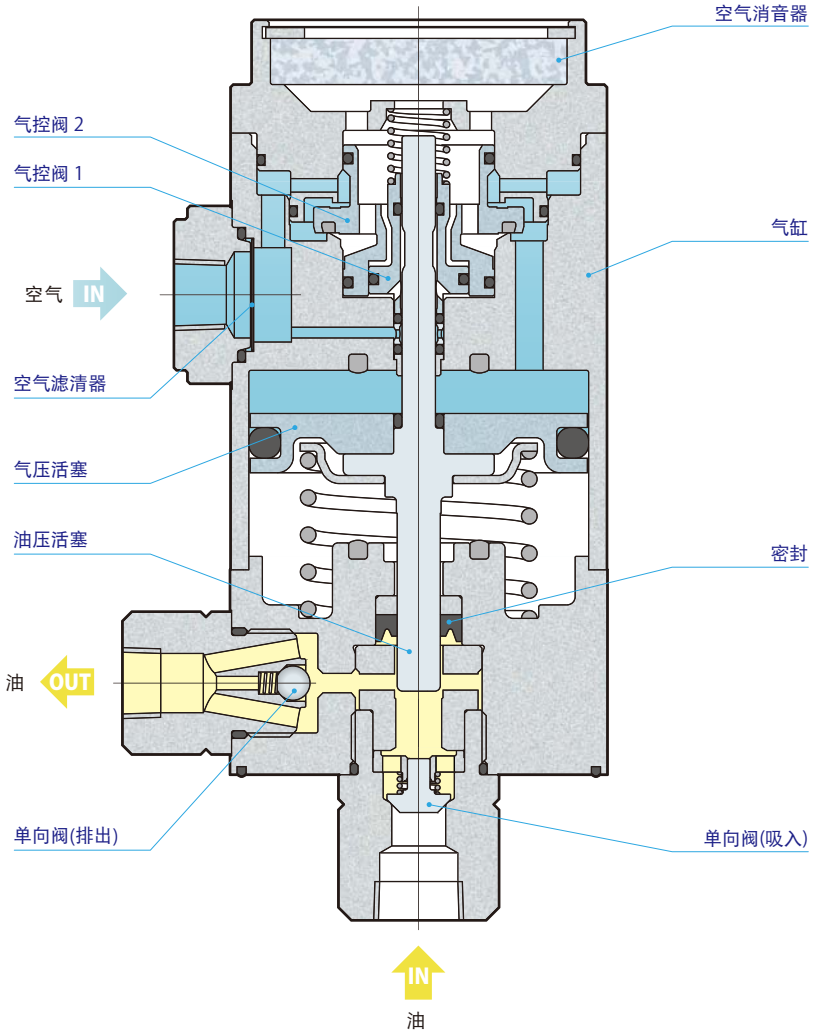

机　能

- 帕斯卡油泵是利用空气活塞与油压活塞的面积比（增压比）将驱动气压转换为高油压的小型、高性能的油压泵。
- 增压比范围为9.2 ～ 97，可从6种型号中选择。
- 通过气压及油压活塞的高频而可靠的往复运动，来实现吸入与排出的循环动作。接近设定压力后循环减慢。完全达到设定压力时驱动气压与油压趋于平衡则保持压力。
- 在平衡状态下完全不消耗驱动气压，不存在电动油泵的动力损失及油温上升问题。
- 负荷压力减压时动作反应迅速，保持油压稳定。

特　长

- 空气驱动、超小型构造

  以独特的空气驱动方式实现了小型化、轻量化。

- 性能高超、机动性良好

  小型化有利于耐持久、耐冲击，因此是一种可安装于有限空间或运动部位的优良动力源。

- 具有卓越的耐久性与可靠性

  为实现从每小时 1 循环的超低速至每分钟2000循环的高速而稳定的往复运动，帕斯卡油泵汇集了多项技术。

型号表示

X63①②③-④　　[例：**X6310PG-B**]

	① 油压活塞径		② 排油接口形式		③ 油的种类			④ 供气口
X63	**06**	6.3 mm	**S**	管用锥形螺纹 Rc	无标记	矿物系液压油	—	**A**
	08	8 mm	**P**	歧管连接（不包括X6320）				**B**
	10	10 mm			**G**	水乙二醇液压油 脂肪酸酯液压油		**C**
	12	12.5 mm	**U**	管用平行螺纹（G螺纹：ISO1179）				**D**
	16	16 mm						
	20	20 mm						

④供气口

排油接口方向可按90°倾角选择。

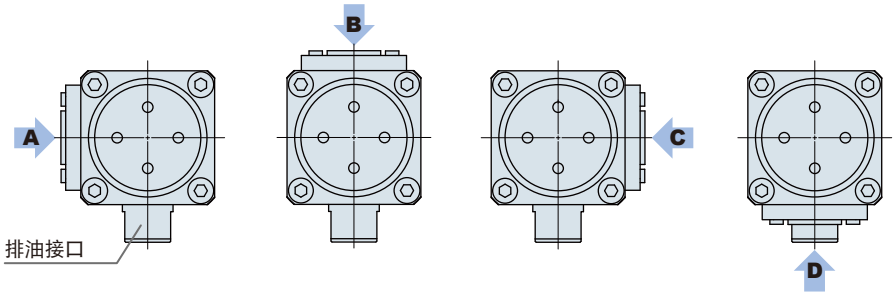

外形尺寸

[本图为X63＊＊-B]

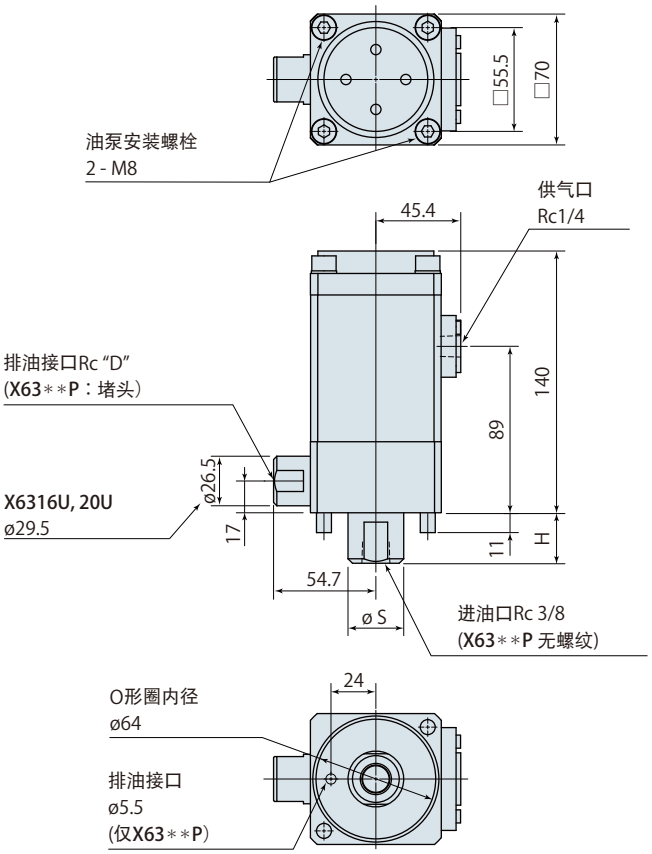

	X6306	X6308	X6310	X6312	X6316	X6320
D	1/4				3/8	
S	29.8			35.5		42
H	27 (13：X6306P, 08P, 10P)			27 (16：X6312P, 16P)		27

安装加工图

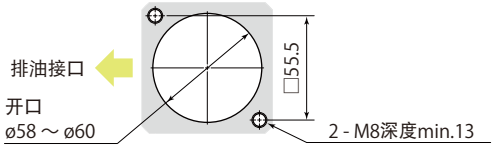

回路符号

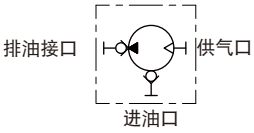

吸油过滤器(选购件)

不属于标准附属品

型号：WSB03

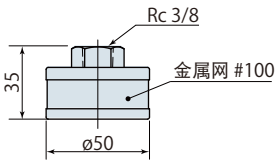

使用注意事项

1. 必须安装空气滤清器。应使用无冷凝水的无油空气。
2. 必须安装吸油过滤器。如果由客方准备吸油过滤器，则滤过精度应为100目、外径应小于ø57。
3. 初次驱动油泵时，应先排气。

规　格

型　号	X6306	X6308	X6310	X6312	X6316	X6320
增压比	97	58	37	24	15	9.2
排出压力	请参照“性能曲线图”					
排出油量						
使用空气压力范围	0.2 ～ 0.7 MPa					
最大空气消耗量	0.4Nm³/min					
噪　音	78±1db(A)					
使用环境温度	0～70℃（无冻结）					
质　量	2.5 kg			2.6 kg		2.7 kg

性能曲线图 [测试条件：液压油 ISO VG32 (20℃)]

X6306　PH = 97 (PA-0.05)

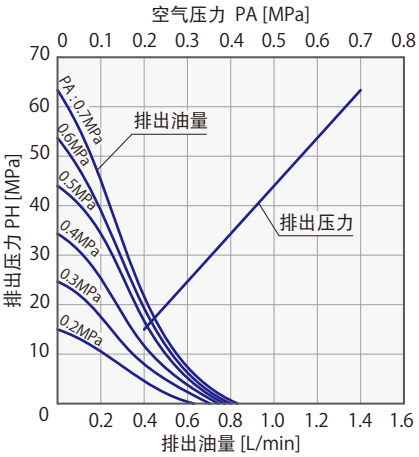

X6308　PH = 58 (PA-0.05)

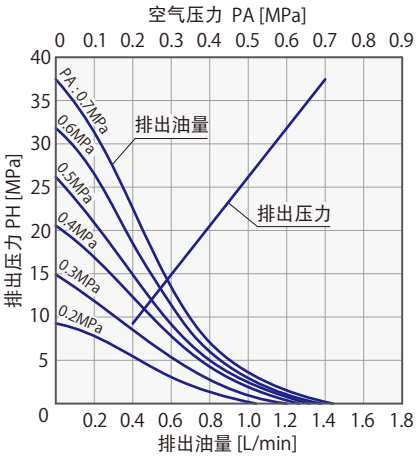

X6310　PH = 37 (PA-0.05)

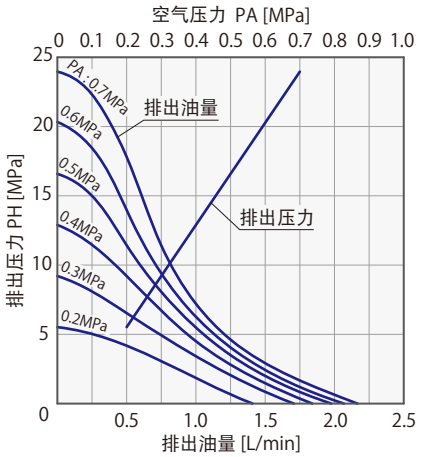

X6312　PH = 24 (PA-0.05)

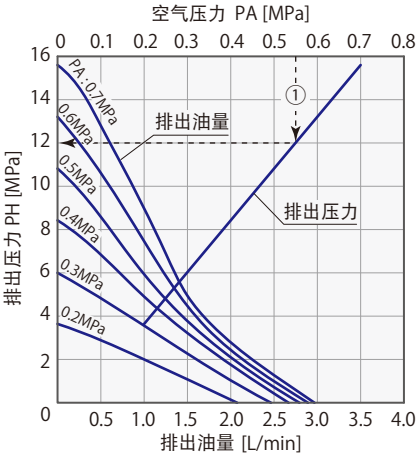

1. 排出压力PH的算法 [例：X6312]

空气压力PA=0.55MPa时，由上图虚线①可求出排出压力PH=12MPa。
以计算式求 PH=24x(0.55-0.05)=12MPa

X6316　PH = 15 (PA-0.05)

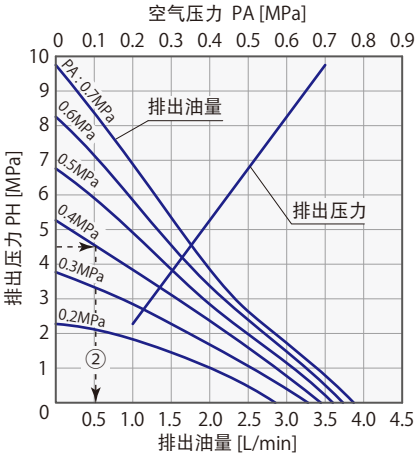

2. 排出油量的算法 [例：X6316]

空气压力PA=0.4MPa、排出压力PH=4.5MPa时，由上图虚线②可求出排出油量为0.5L/min。

X6320　PH = 9.2 (PA-0.05)

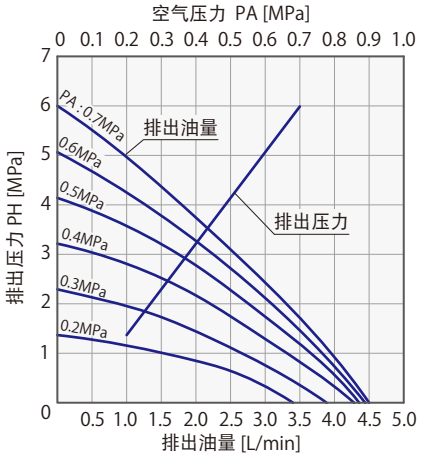

Pascal

帕斯卡株式会社

总公司 664-8502 兵库县伊丹市鸿池2丁目14-7
TEL.(072)777-3521　FAX.(072)777-3520

取得ISO9001认证
总公司·大分工厂·山形工厂

PA-454C REV.5
2025.07

产品规格在不另行通知的情况下有可能改良。敬请见谅。